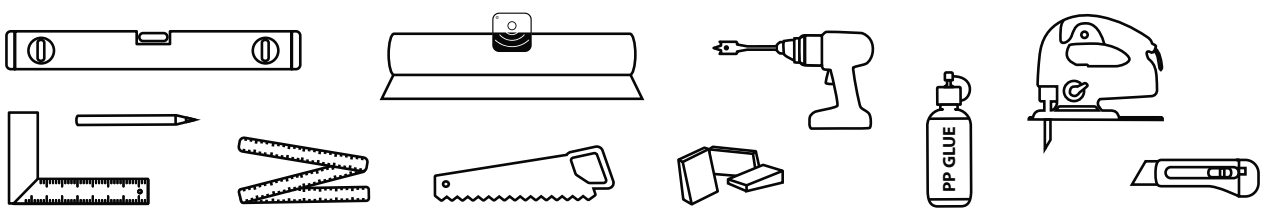

Rev. 7.8 / 03.24

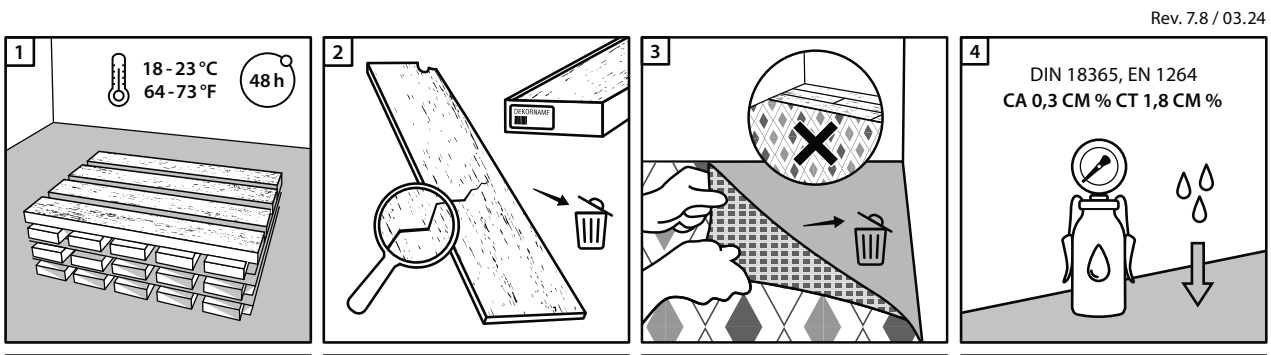

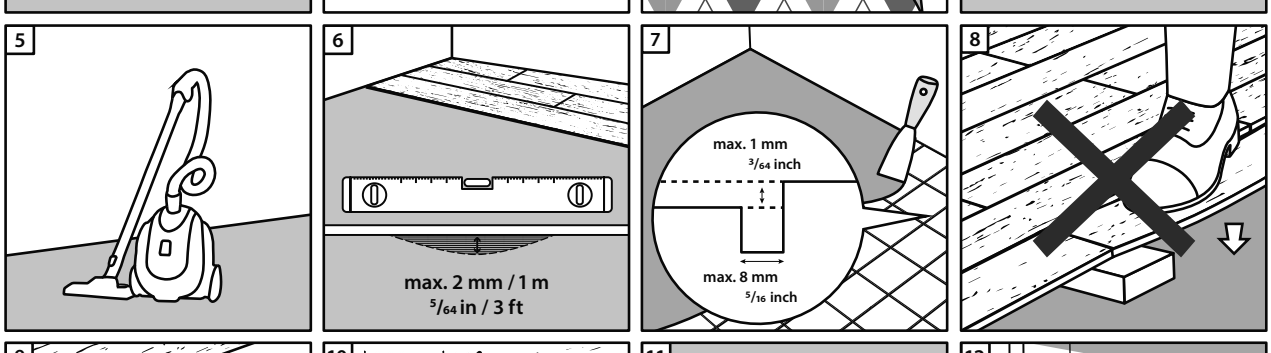

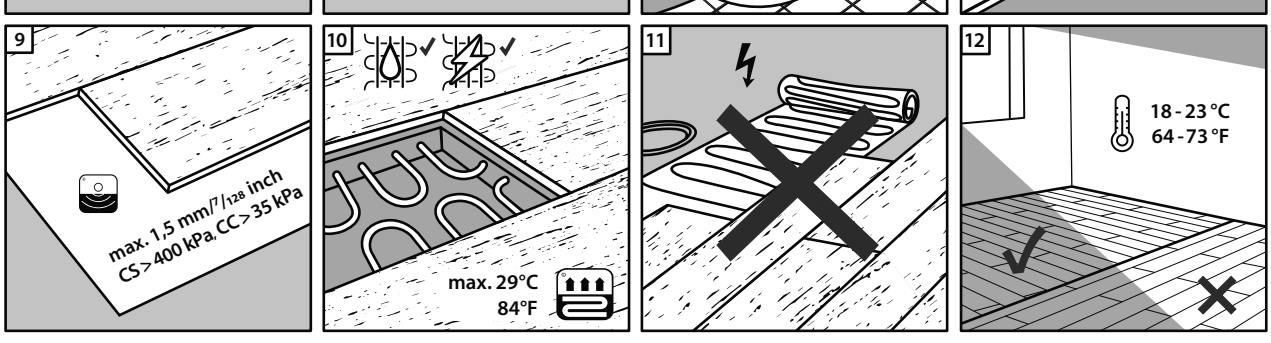

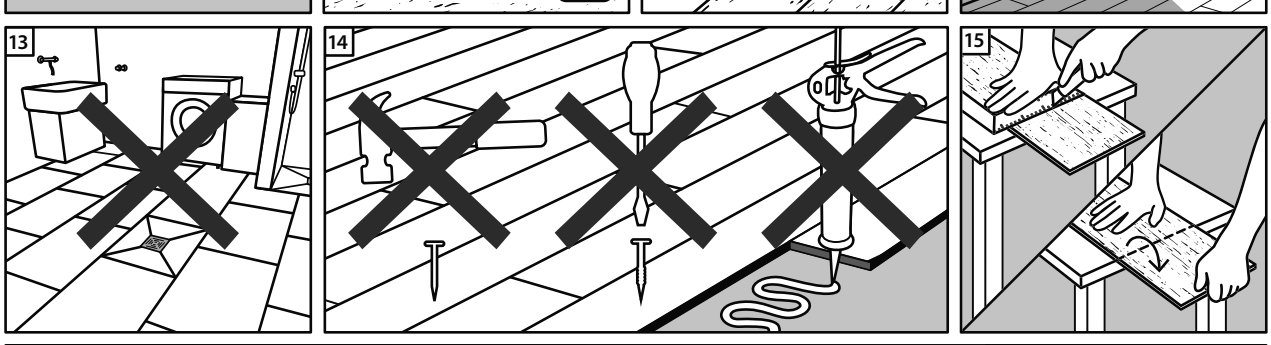

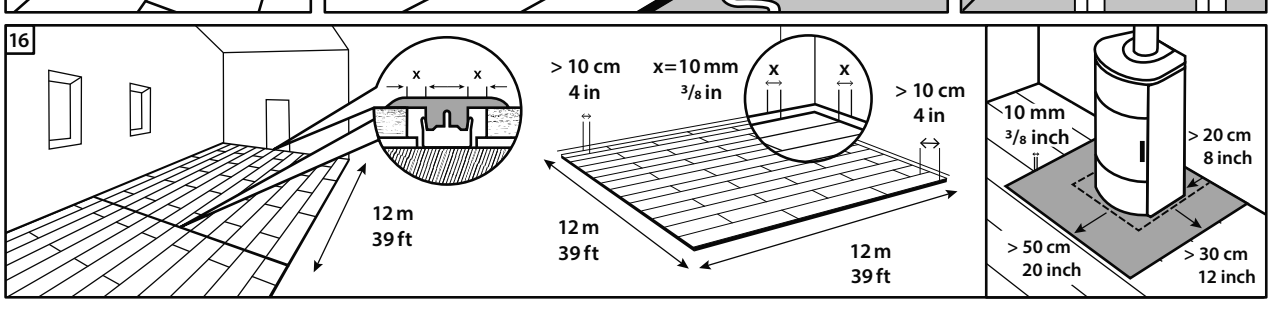

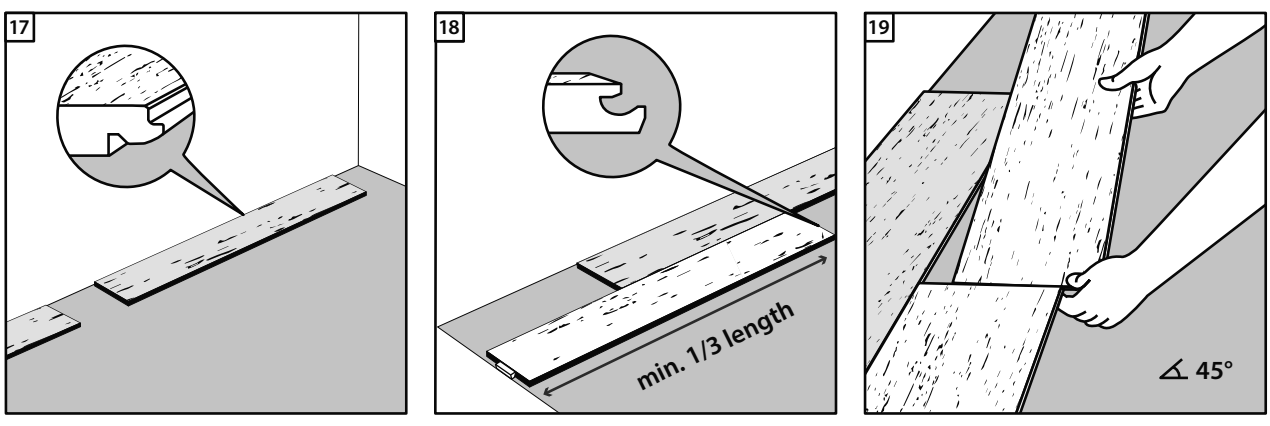

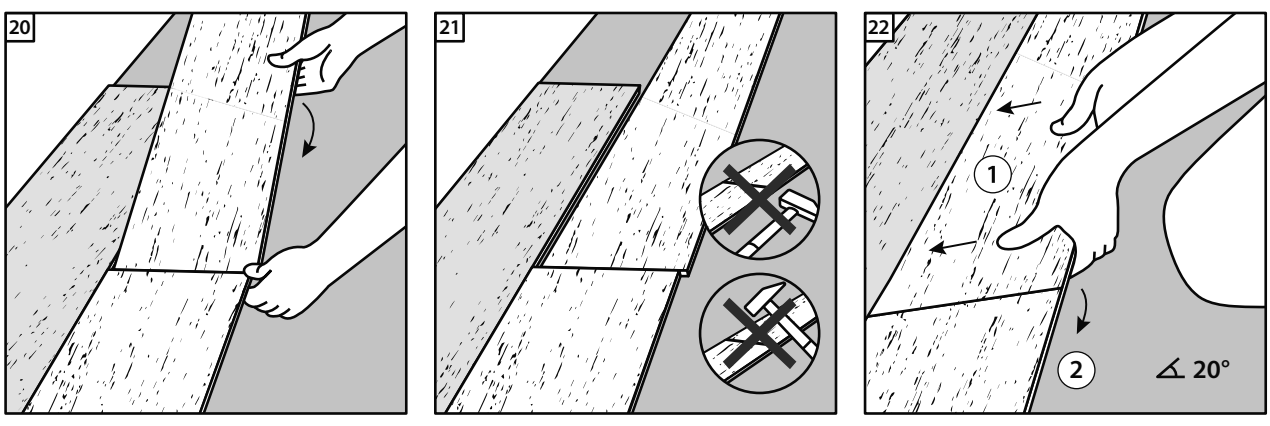

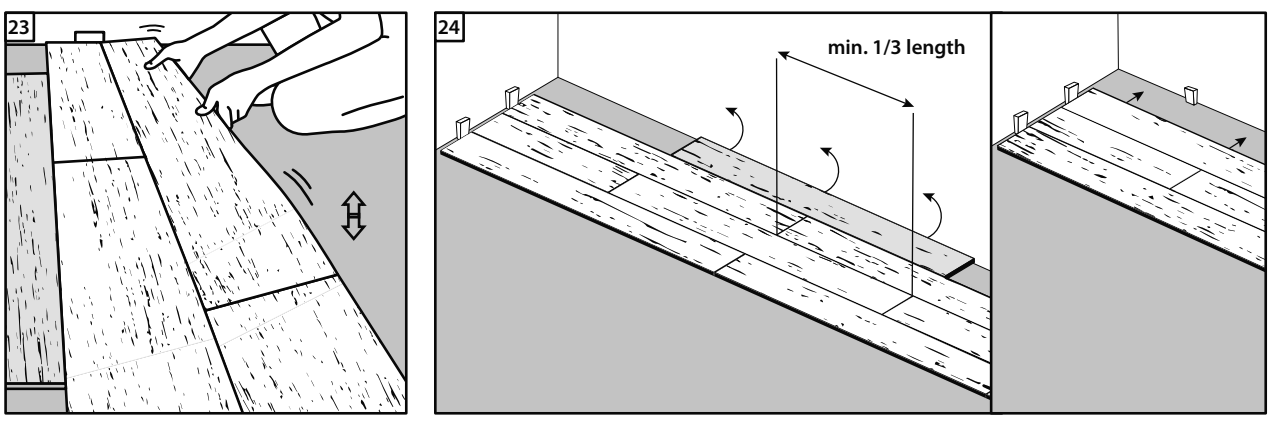

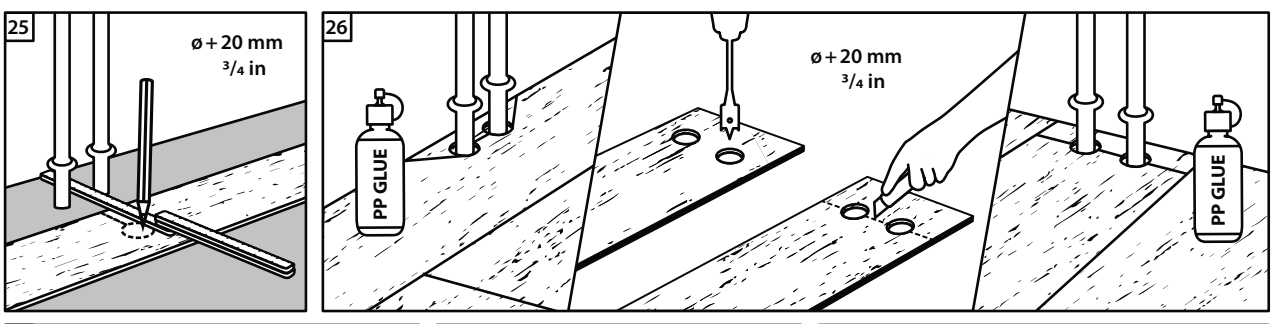

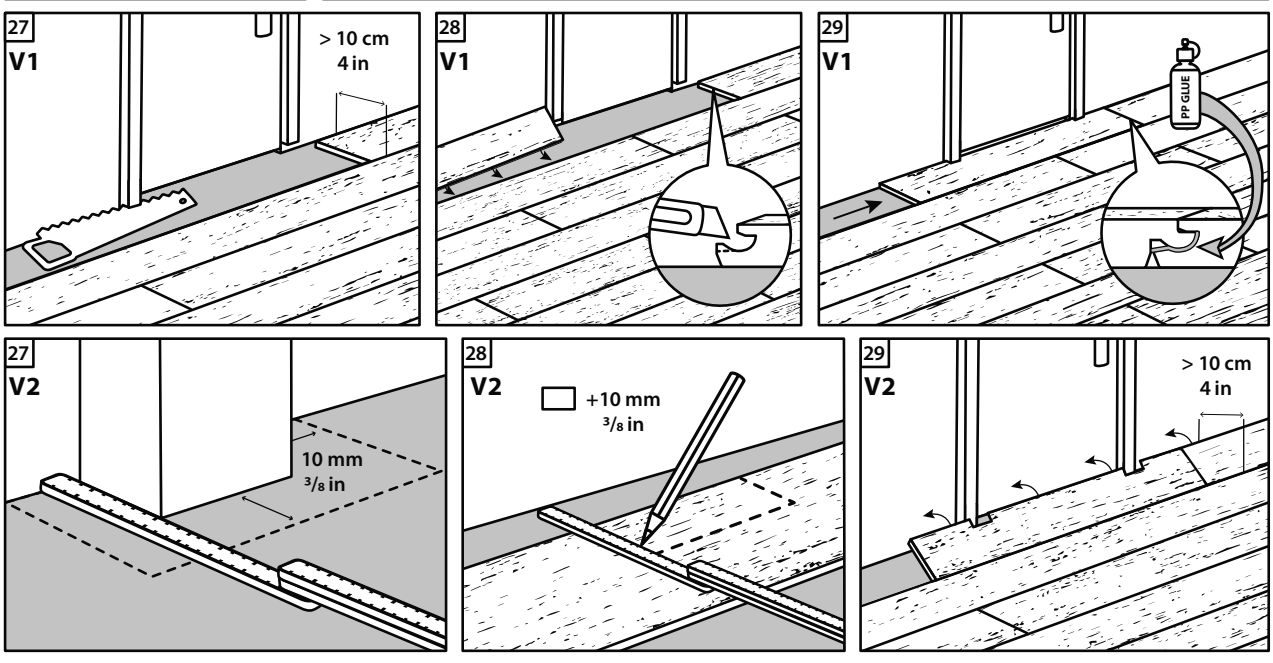

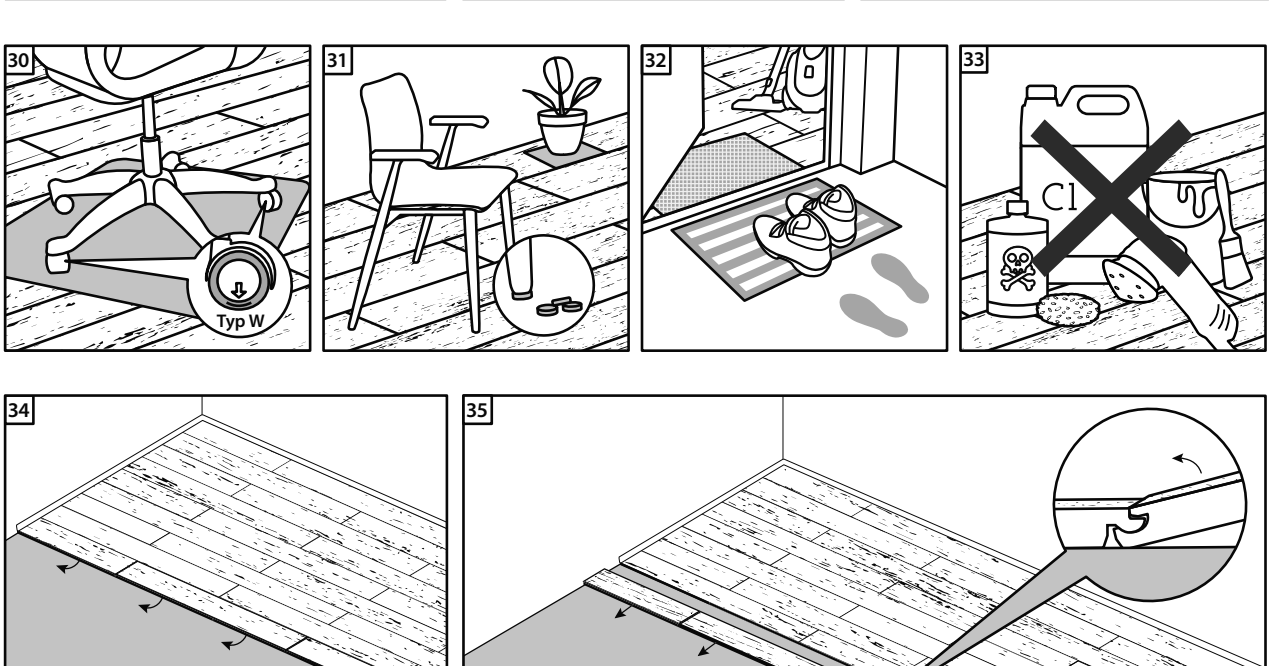

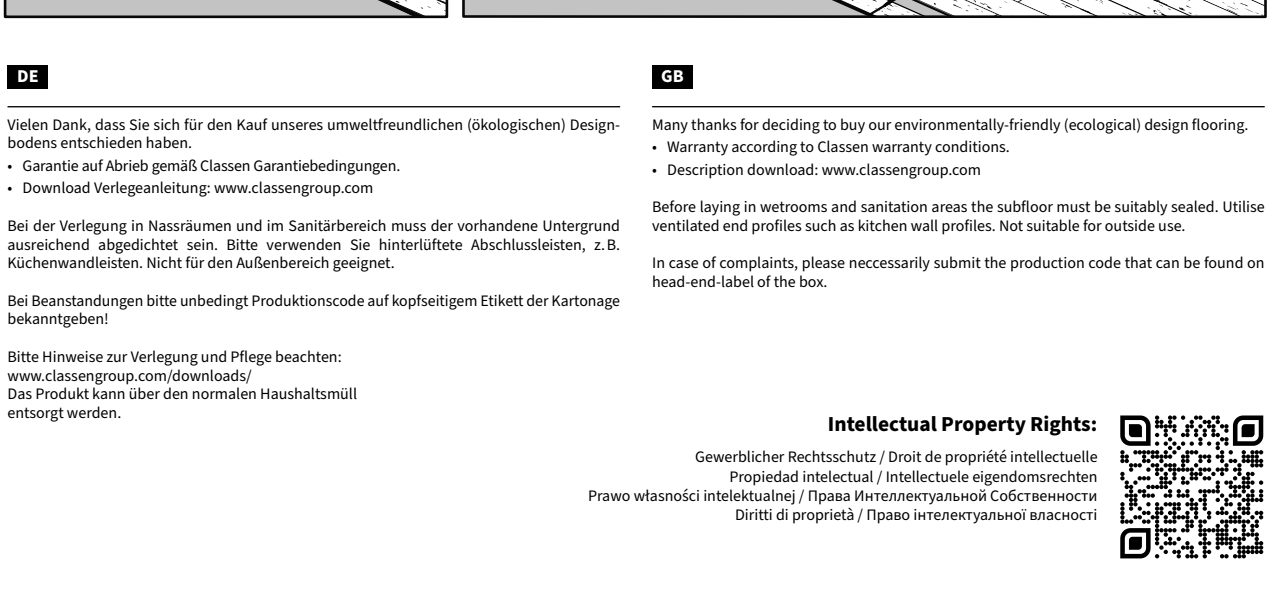

AA_001_C_190x725_08/24

DE

Vielen Dank, dass Sie sich für den Kauf unseres umweltfreundlichen (ökologischen) Designbodens entschieden haben.

- Garantie auf Abrieb gemäß Classen Garantiebedingungen.
- Download Verlegeanleitung: www.classengroup.com

Bei der Verlegung in Nassräumen und im Sanitärbereich muss der vorhandene Untergrund ausreichend abgedichtet sein. Bitte verwenden Sie hinterlüftete Abschlussleisten, z. B. Küchenwandleisten. Nicht für den Außenbereich geeignet.

Bei Beanstandungen bitte unbedingt Produktionscode auf kopfseitigem Etikett der Kartonage bekanntgeben!

Bitte Hinweise zur Verlegung und Pflege beachten:
www.classengroup.com/downloads/
Das Produkt kann über den normalen Haushaltsmüll entsorgt werden.

GB

Many thanks for deciding to buy our environmentally-friendly (ecological) design flooring.

- Warranty according to Classen warranty conditions.
- Description download: www.classengroup.com

Before laying in wetrooms and sanitation areas the subfloor must be suitably sealed. Utilise ventilated end profiles such as kitchen wall profiles. Not suitable for outside use.

In case of complaints, please neccessarily submit the production code that can be found on head-end-label of the box.

Intellectual Property Rights:

Gewerblicher Rechtsschutz / Droit de propriété intellectuelle
Propiedad intelectual / Intellectuele eigendomsrechten
Prawo własności intelektualnej / Права Интеллектуальной Собственности
Diritti di proprietà / Право інтелектуальної власності